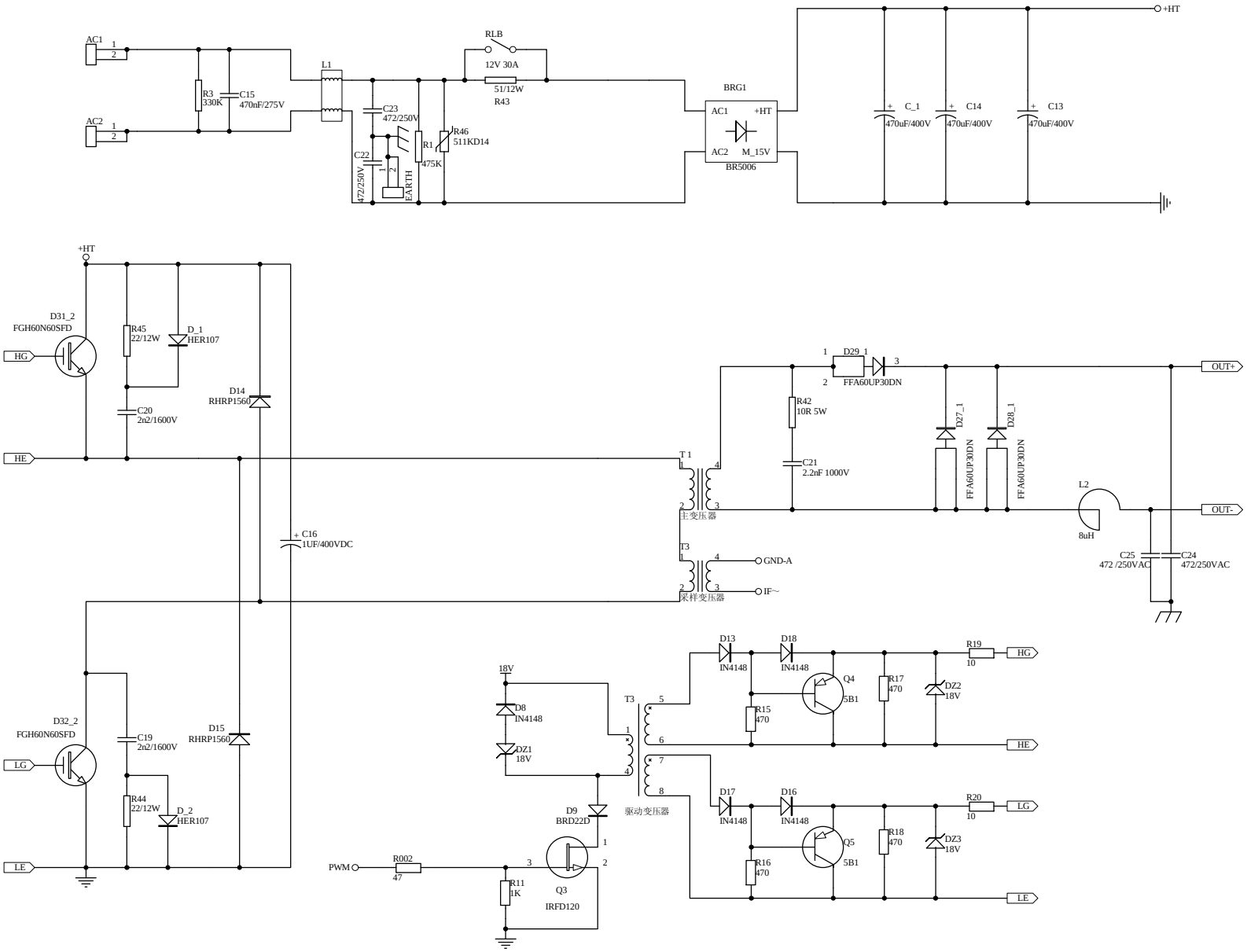

设计	刘纪周	20100119	ENDU140	
绘制				
校对				
审核	刘纪周	20100119	主回路原理图 V1.0	上海广为拓浦电源有限公司
标化				Shanghai Greatway Top Power CO.,Ltd
批准	徐德进	20100119	第 1 页 共 4 页	